每日一练----规划过程组（三）----题目

1、相对于其他估算技术，（）通常成本较低、耗时较少，但准确性也较低。
A、类比估算；
B、参数估算；
C、三点估算；
D、自下而上估算；

2、为了加快项目进度，你决定在全部文件编写工作结束之前 3 天就开始文件印刷的版面设计工作，这是一种什么逻辑关系？
A．带时间滞后量的开始到开始关系
B．带时间提前量的完成到开始关系
C．带时间提前量的开始到开始关系
D．带时间滞后量的完成到开始关系

3、某项目进度网络图中，活动 A 和 B 之间的依赖关系表示为 SS- 8 天，则表明：（ ）。
A．活动 A 开始 8 天后活动 B 开始
B．活动 A 开始 8 天前活动 B 开始
C．活动 A 结束 8 天后活动 B 开始
D．活动 A 结束 8 天前活动 B 开始

4、项目进度管理经常采用箭线图法，以下对箭线图的描述不正确的是（）？
A、流入同一节点的活动，有相同的后继活动；
B、虚活动不消耗时间，但消耗资源；
C、箭线图中可以有两条关键路径；
D、两个相关节点之间只能有一条箭线；

5、前导图法可以描述关键活动类型的依赖关系，对于新同事 A 到岗，交接同事 B 才可以下班的交接过程，可以用（）描述
A、S-F
B、F-F
C、S-S
D、F-S

6、下图中（单位：天）关于活动 H 和活动 I 之间的关系描述正确的是（）？

免费题库 - 微信搜索：软考达人

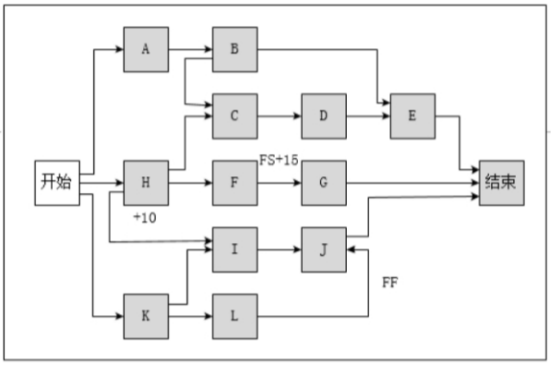

A、活动 H 开始时，开始活动 I

B、活动 H 完成 10 天后，开始活动 I

C、活动 H 结束时，开始活动 I

D、活动 H 开始 10 天后，开始活动 I

7、关于活动排序的描述，不正确的是（）？

A、在单代号网络图中，每项活动有唯一的活动号，每项活动都标注了活动的持续时间；

B、双代号网络图中流入同一节点的活动，均有共同紧后活动；

C、双代号网络图中，任两项活动的紧前事件和紧后事件代号至少有一个不相同；

D、滞后量是紧后活动相对于紧前活动需要推迟的时间量，一般用负值表示；

8、关于估算活动持续时间过程的工具与技术的描述，不正确的是（）？

A、参数估算是一种基于历史数据和项目参数，使用某种算法来计算成本或持续时间的估算技术；

B、专家判断依赖于专家的可用性和经验，可能受到主观判断的影响；

C、三点估算考虑了估算中的不确定性和风险，有助于界定活动持续时间的近似区间；

D、类比估算是一种精确的估算方法，适用于项目详细信息充分、项目需求明确的情况

9、一个项目最可能的工期为 10 周，最乐观的工期为 6 周，而最悲观的工期为 12 周。该项目经理希望用三角分布来估算活动工期。估算工期为多少周？（）

A．9 周

B．9.33 周

C．9.67 周

D．12 周

10、一个活动时间的估算值为 1,000，最乐观时间为 500，最可能时间为 900，问最悲观时间是多少？

A．1,900

B．1,800

C．2,000

D．2,100

免费题库，微信搜索：软考达人

每日一练----规划过程组（三）----解析

1、相对于其他估算技术，（）通常成本较低、耗时较少，但准确性也较低。

A、类比估算；

B、参数估算；

C、三点估算；

D、自下而上估算；

【参考答案】A

【试题解析】软考中项教程第三版 P394：相对于其他估算技术，类比估算通常成本较低、耗时较少，但准确性也较低。

2、为了加快项目进度，你决定在全部文件编写工作结束之前 3 天就开始文件印刷的版面设计工作，这是一种什么逻辑关系？

A．带时间滞后量的开始到开始关系

B．带时间提前量的完成到开始关系

C．带时间提前量的开始到开始关系

D．带时间滞后量的完成到开始关系

【参考答案】B

【试题解析】某某工作结束之前 3 开始某某工作，就是 FS-3，B 符合要求。

3、某项目进度网络图中，活动 A 和 B 之间的依赖关系表示为 SS- 8 天，则表明：（ ）。

A．活动 A 开始 8 天后活动 B 开始

B．活动 A 开始 8 天前活动 B 开始

C．活动 A 结束 8 天后活动 B 开始

D．活动 A 结束 8 天前活动 B 开始

【参考答案】B

【试题解析】SS 关系为开始-开始，所以排除 C 和 D。减 8 天表明有 8 天的提前量，所以选 B；

4、项目进度管理经常采用箭线图法，以下对箭线图的描述不正确的是（）？

A、流入同一节点的活动，有相同的后继活动；

B、虚活动不消耗时间，但消耗资源；

C、箭线图中可以有两条关键路径；

D、两个相关节点之间只能有一条箭线；

【参考答案】B

【试题解析】软考中项教程第三版 P390：箭线图法中有三个原则

1、网络图中不会有相同的代号；

2、任两项活动的紧前事件和紧后事件代号至少有一个不相同；

3、流入（流出）同一节点的活动，均有共同的紧后活动（紧前活动）；

免费题库 － 微信搜索：软考达人

另外加入一种虚活动，虚活动不消耗事件，也不消耗资源，只是为了弥补箭线图在表达活动依赖关系方面的不足。所以选项 B 说的消耗资源是错误的。

5、前导图法可以描述关键活动类型的依赖关系，对于新同事 A 到岗，交接同事 B 才可以下班的交接过程，可以用（）描述

A、S-F

B、F-F

C、S-S

D、F-S

【参考答案】A

【试题解析】A 到岗工作开始，B 才可以工作结束下班，紧前活动的开始决定着紧后活动的结束，所以是 S-F 的逻辑关系。

6、下图中（单位：天）关于活动 H 和活动 I 之间的关系描述正确的是（）？

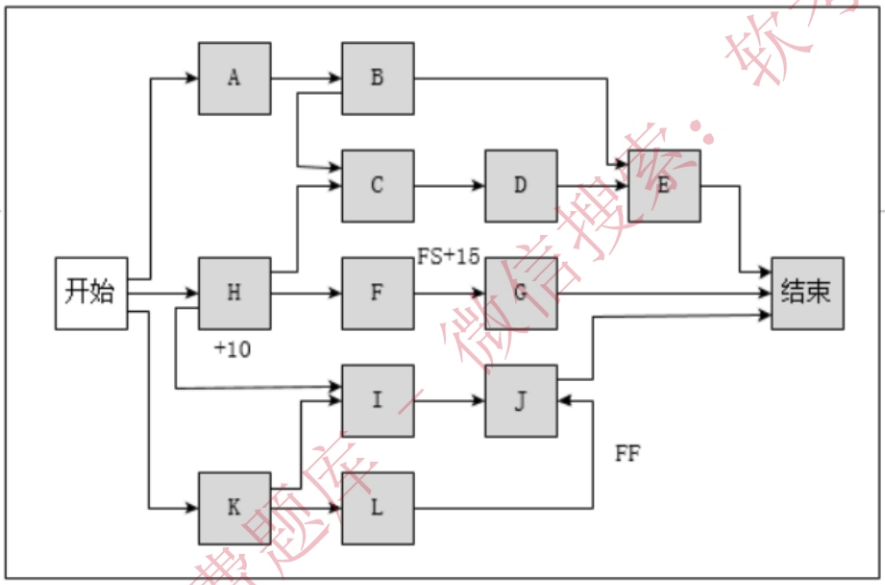

A、活动 H 开始时，开始活动 I

B、活动 H 完成 10 天后，开始活动 I

C、活动 H 结束时，开始活动 I

D、活动 H 开始 10 天后，开始活动 I

【参考答案】D

【试题解析】活动 H 和活动 I 的箭头线是从 H 的开始出发，到 I 的开始，表明两者是 SS 的关系，标记+10 说明有 10 天的滞后量，所以两者关系应为 SS+10，选项 D 正确。

7、关于活动排序的描述，不正确的是（）？

A、在单代号网络图中，每项活动有唯一的活动号，每项活动都标注了活动的持续时间；

B、双代号网络图中流入同一节点的活动，均有共同紧后活动；

C、双代号网络图中，任两项活动的紧前事件和紧后事件代号至少有一个不相同；

免费题库，微信搜索：软考达人

D、滞后量是紧后活动相对于紧前活动需要推迟的时间量，一般用负值表示；

【参考答案】D

【试题解析】软考中项教程第三版 P390：滞后量是相对于紧前活动，紧后活动需要推迟的时间量，滞后量一般用正值表示。所以选项 D 说的“用负值表示”是错误的。

8、关于估算活动持续时间过程的工具与技术的描述，不正确的是（）？

A、参数估算是一种基于历史数据和项目参数，使用某种算法来计算成本或持续时间的估算技术；

B、专家判断依赖于专家的可用性和经验，可能受到主观判断的影响；

C、三点估算考虑了估算中的不确定性和风险，有助于界定活动持续时间的近似区间；

D、类比估算是一种精确的估算方法，适用于项目详细信息充分、项目需求明确的情况

【参考答案】D

【试题解析】软考中项教程第三版 P394：类比估算是一种粗略的估算方法，有时需要根据项目复杂性方面的已知差异进行调整，在项目详细信息不足时，经常使用类比估算来估算项目持续时间。所以选项 D 说的“精确的、适用于项目详细信息充分”等说法都是错误的。

9、一个项目最可能的工期为 10 周，最乐观的工期为 6 周，而最悲观的工期为 12 周。该项目经理希望用三角分布来估算活动工期。估算工期为多少周？（）

A．9 周

B．9.33 周

C．9.67 周

D．12 周

【参考答案】B

【试题解析】题干表明要用三角分布，套用公式：均值 = （最乐观 + 最悲观 + 最可能）/ 3 = （6 + 12 + 10）/ 3 = 9.33。

10、一个活动时间的估算值为 1,000，最乐观时间为 500，最可能时间为 900，问最悲观时间是多少？

A．1,900

B．1,800

C．2,000

D．2,100

【参考答案】A

【试题解析】(500+X+900*4）/ 6 = 1000，X=1900；

免费题库 － 微信搜索：软考达人